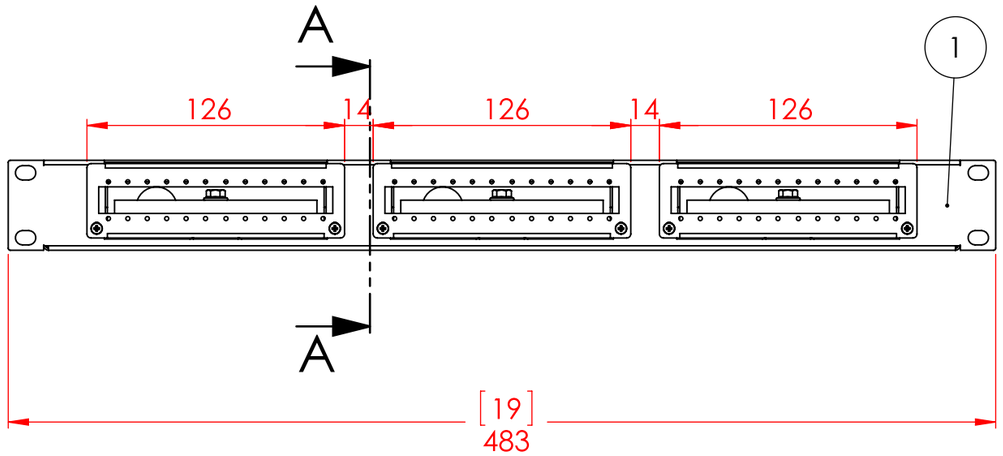

PRZEKRÓJ A-A
SKALA 1 : 3

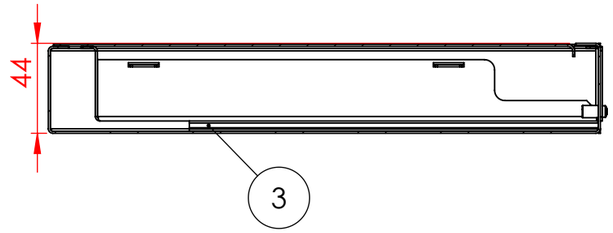

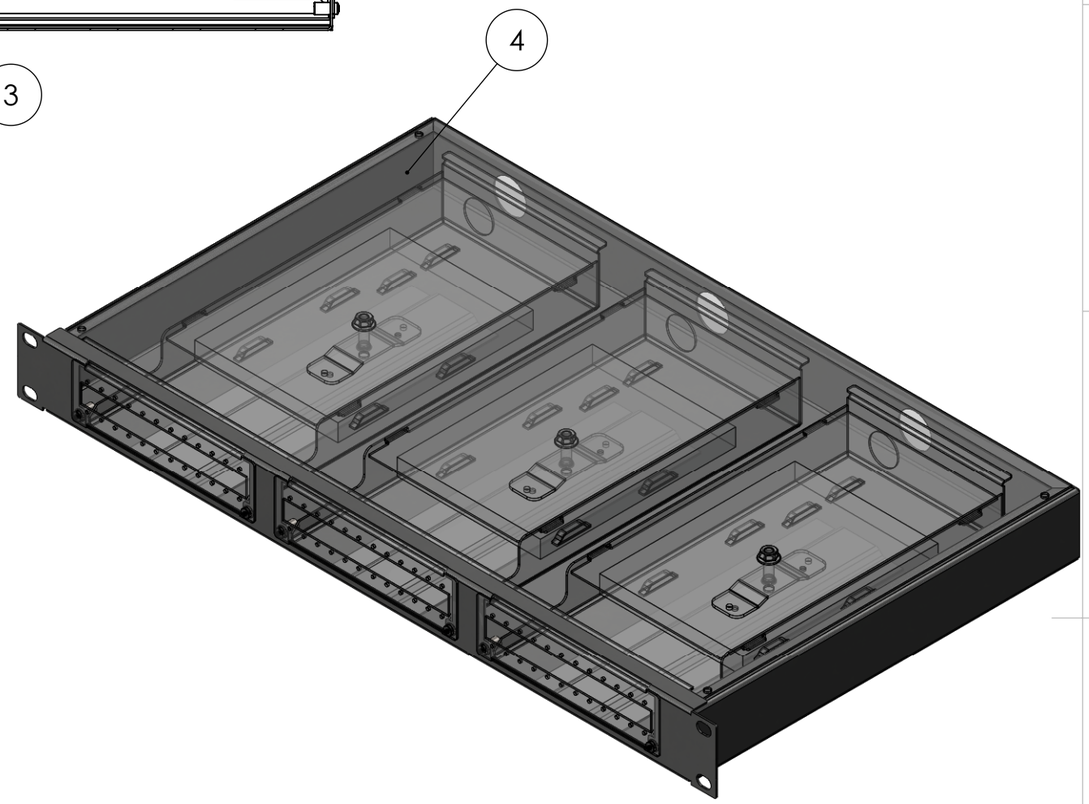

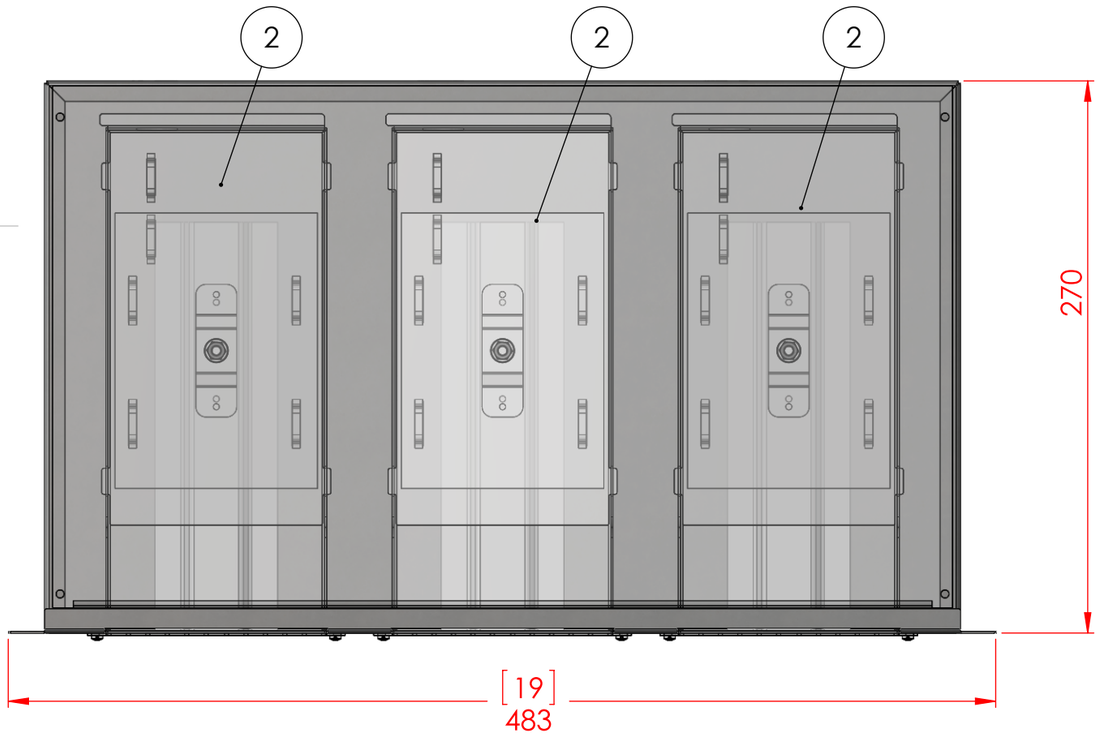

NR ELEMENTU	NUMER CZĘŚCI	OPIS	ILOŚĆ
4	Pokrywa panelu GLOBAL 1U	19-3720-30	1
3	Dystans pod kieszeń GLOBAL	19-3720-20	3
2	Kieszeń modułowa GLOBAL		3
1	Panel GLOBAL 19"	19-3720-10	1

WYMIARY W MILIMETERACH
Chropowatość:
Tolerancja:
LINIOWA:
KĄTOWA:

Wykończenie: RAL 9002

Nexus Systems Sp. z o.o.
ul.Przemysłowa 12
30-701 Kraków
tel: +48 12 2597750..51..52

nexus SYSTEMS

	Nazwisko	Podpis	Data
Rysował			2013-04-16
Spr.			
Zatw.			
MFG			
Q.A			

Nazwa: Panel GLOBAL 19" 1U

MATERIAŁ: - [mm]

WEIGHT: [kg]

Rys.nr 19-3720-00

A3

SKALA:1:5

Arkusz 1 OF 1